piececool 拼酷

比萨斜塔
TORRE DI PISA
P180

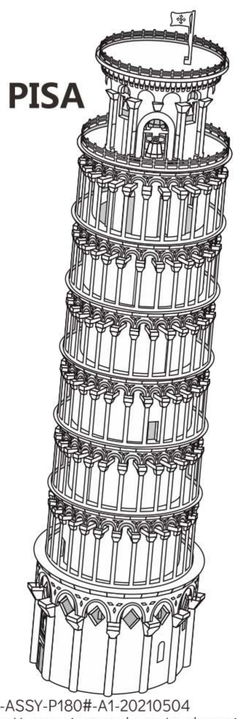

CP-ASSY-P180#-A1-20210504

电子版下载地址： http://www.piececool.com/cpshuoming/P180.pdf

拼前需知

- **准备工具：**

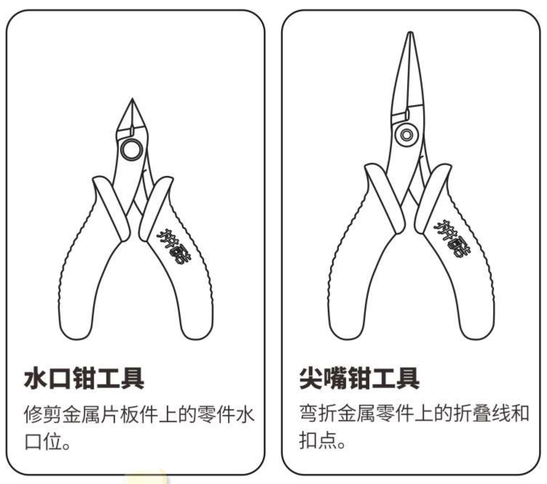

建议使用拼酷正品拼装工具（水口钳、尖嘴钳），拼装时更省心、省力，拼装后作品更精细、美观！

⚠ 组装时请小心处理金属零件，以防划伤

- **拼装方法：**

a. 取下零件：

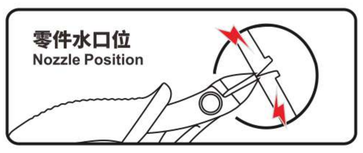

使用水口钳剪断金属零件上的水口，将需要的金属零件从金属片板件取下

b. 识别零件：

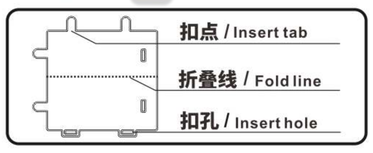

识别金属零件上的扣点，折叠线，扣孔的样子

c. 折叠零件：

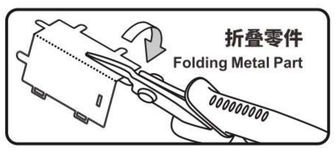

使用尖嘴钳，参照拼装说明书将金属零件折成形状

d. 固定零件：

● 插入扣孔，平折90°　　▲ 插入扣孔，旋转90°

- **注意事项：**

纹 颜色面 纹理面　　注意细节

非 非颜色面 非纹理面　　注意片对称

剪金属零件时请剪零件“水口位”，请勿将“扣点”当成“水口位”剪下，每次剪零件时请仅剪当前步骤的零件，切勿一次性将所有零件全部剪下，避免丢失；

当遇到折叠线的零件，请注意金属片的正反面及拼折方向，请按照说明书的方向，轻剪慢折，最好一次性折叠完成，请勿反复折叠，避免零件损坏。

© Dongguan Weishi Culture Technology Co.,Ltd. All rights reserved.

拼装步骤

Step01

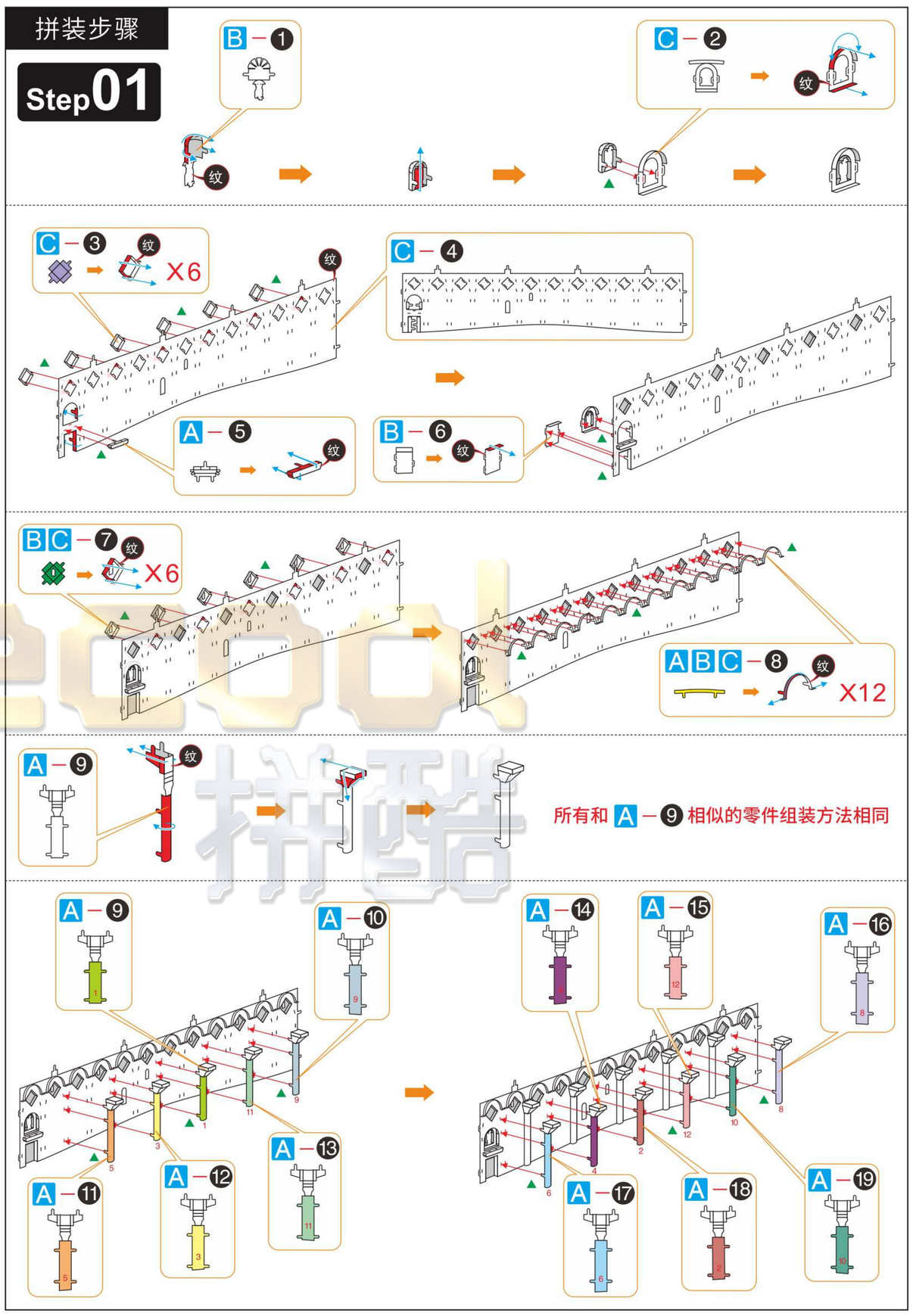

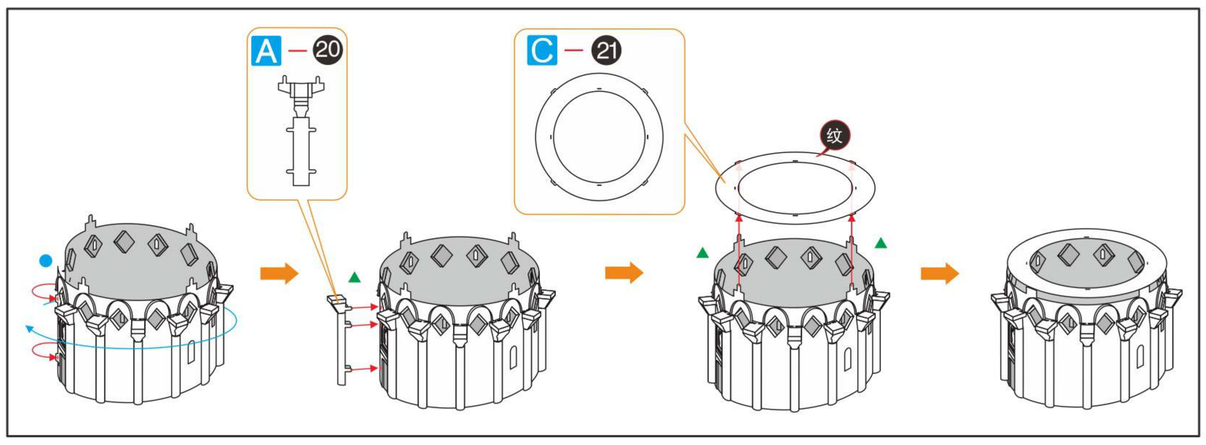

Step02

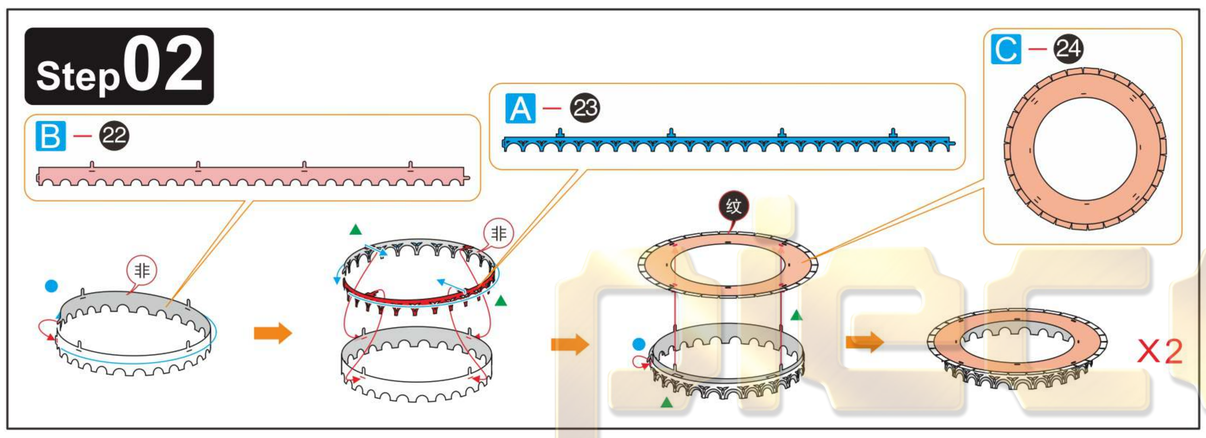

Step03

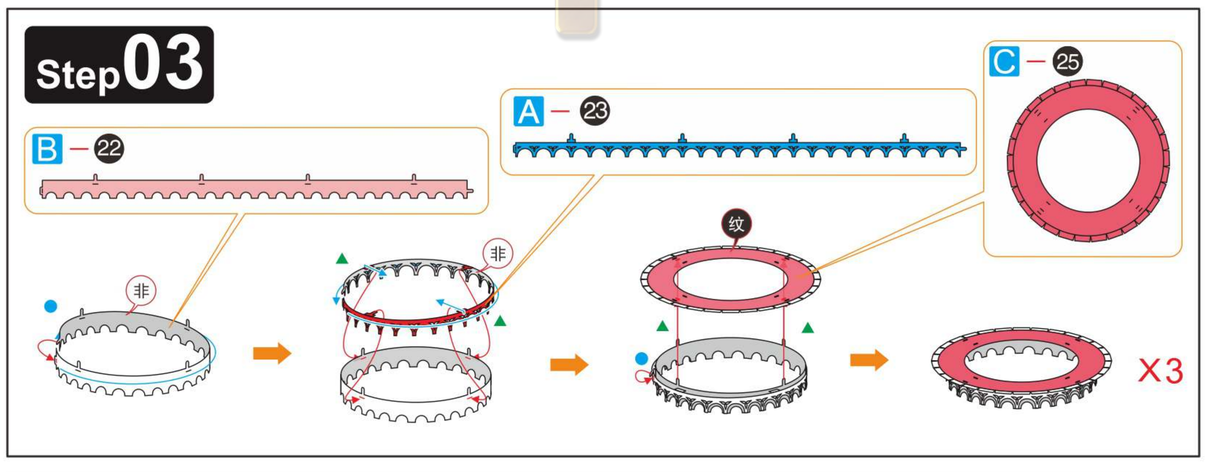

Step04

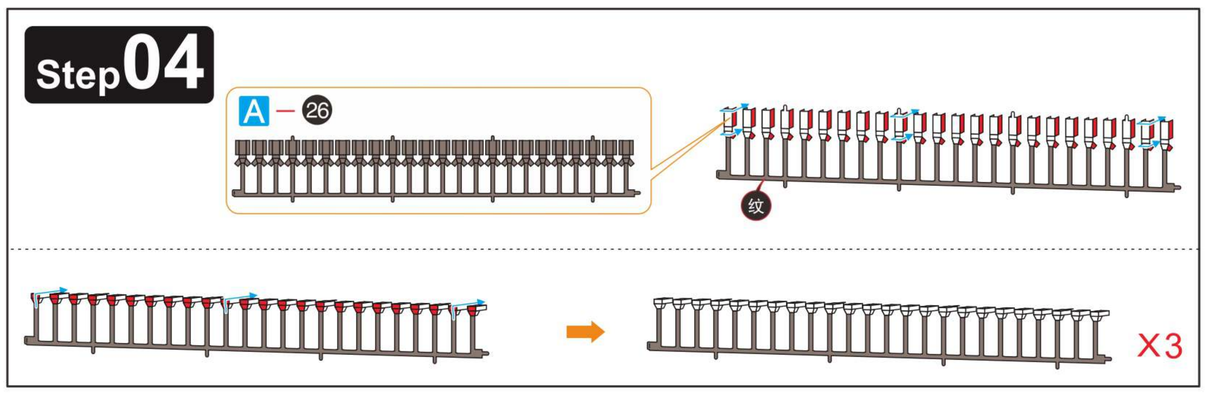

Step05

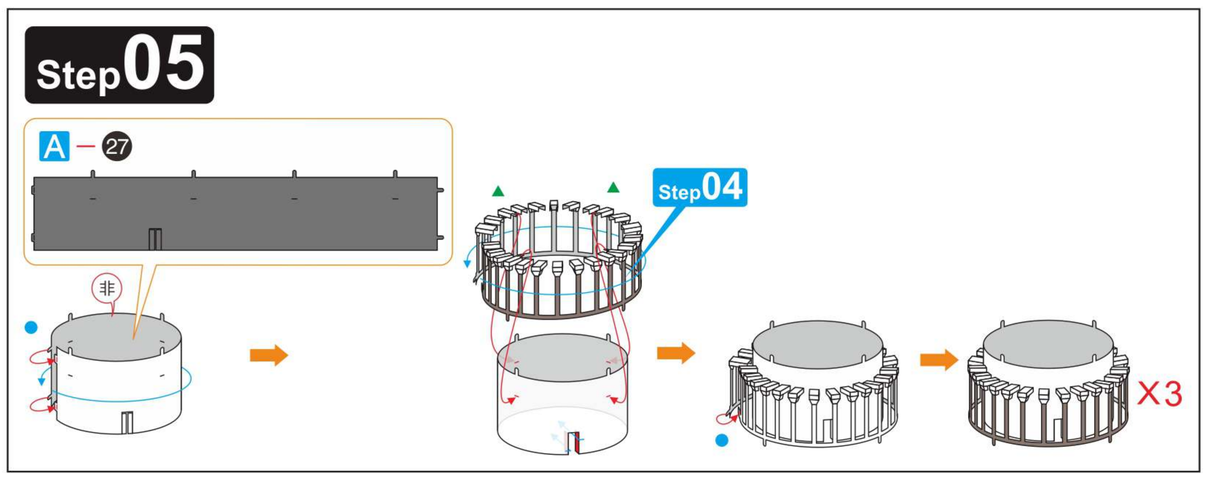

Step06

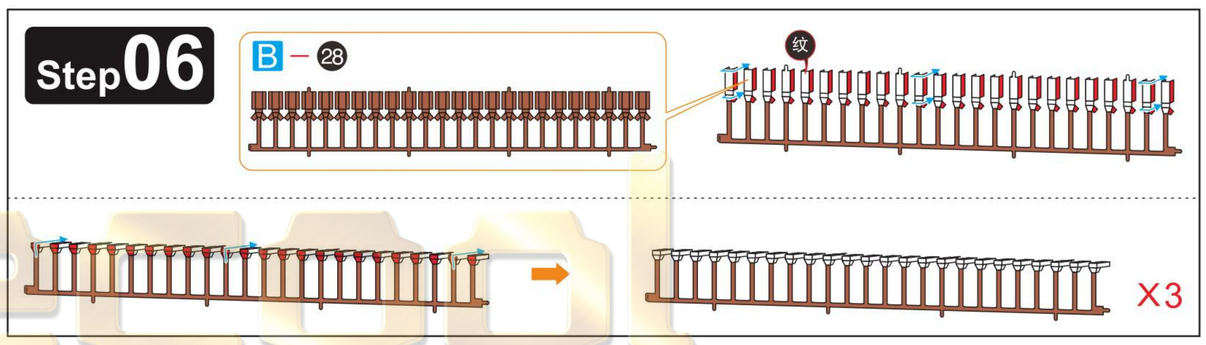

Step07

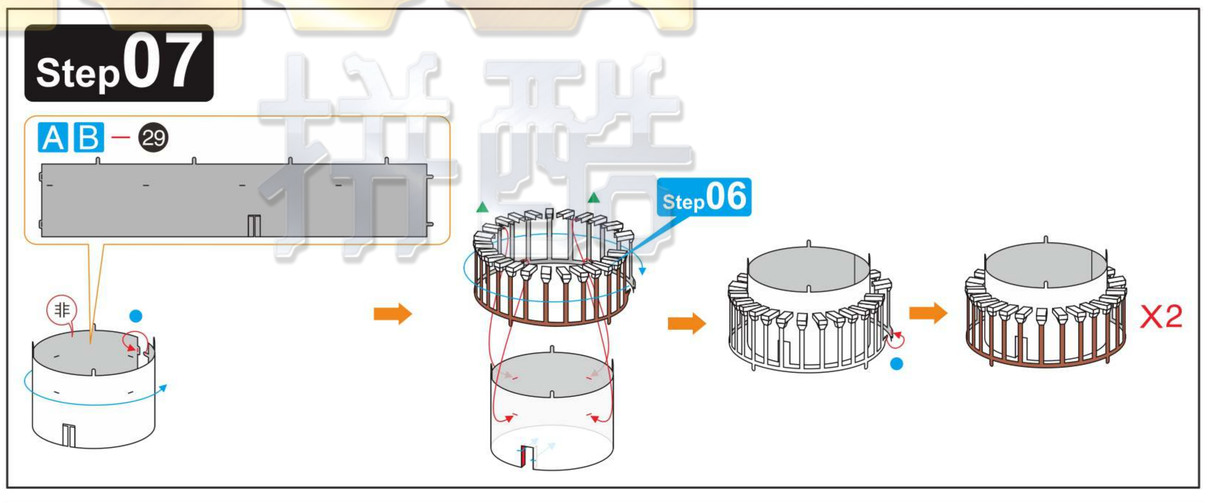

Step08

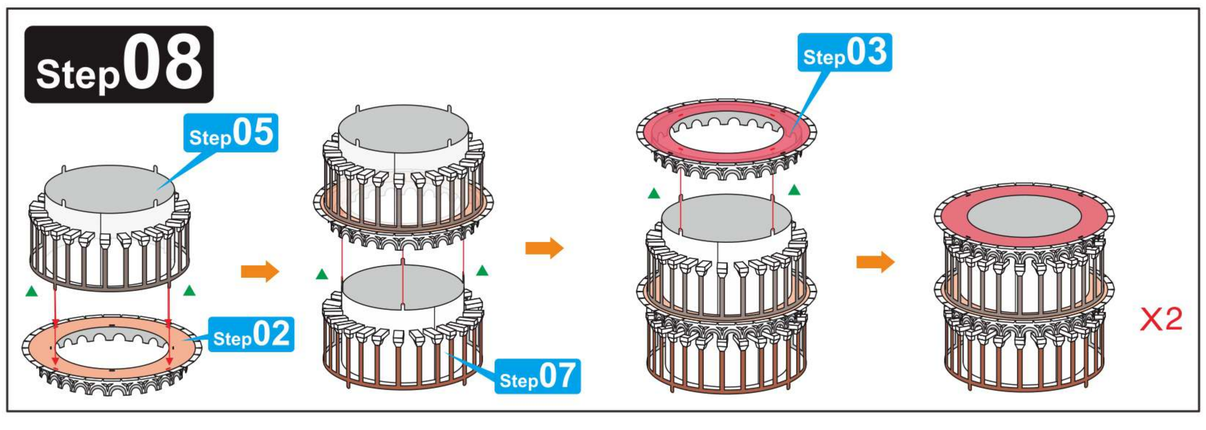

Step 09

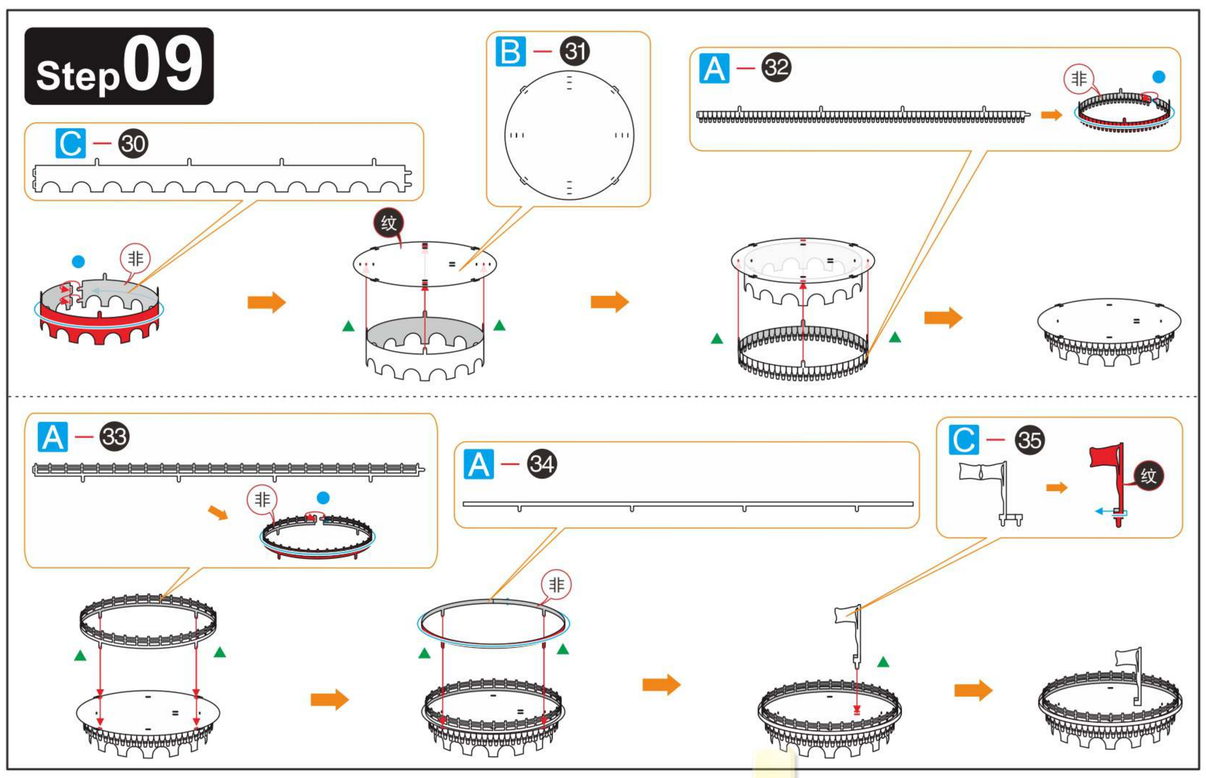

Step 10

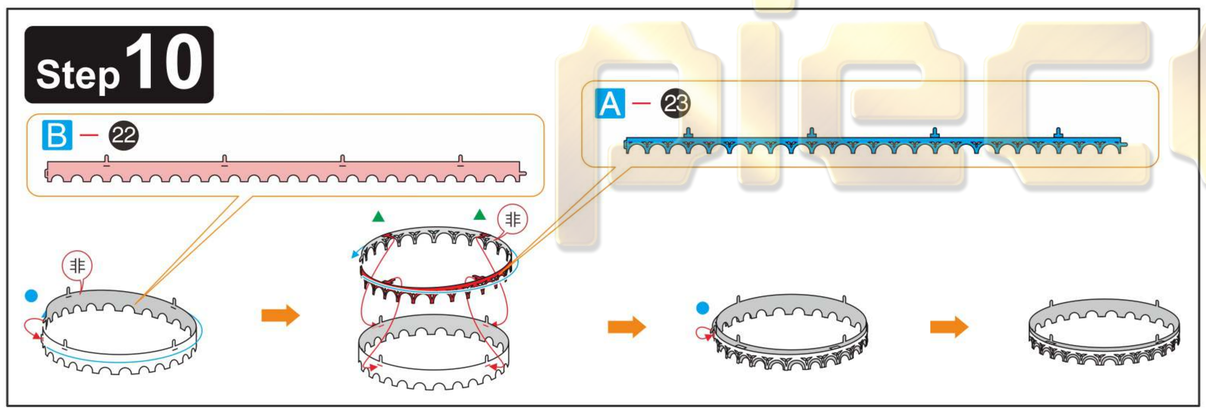

Step 11

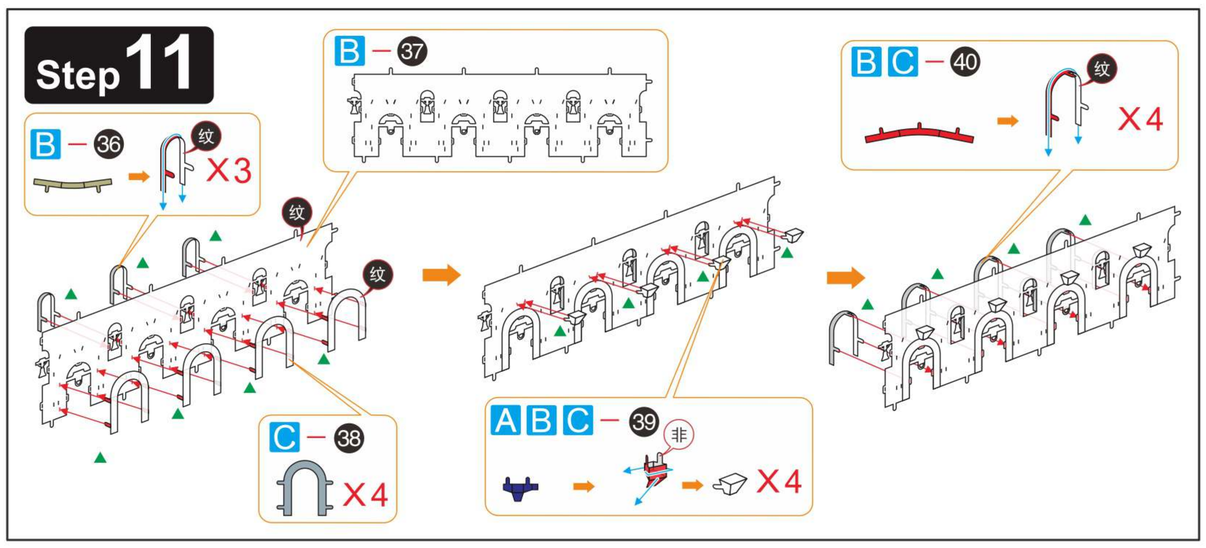

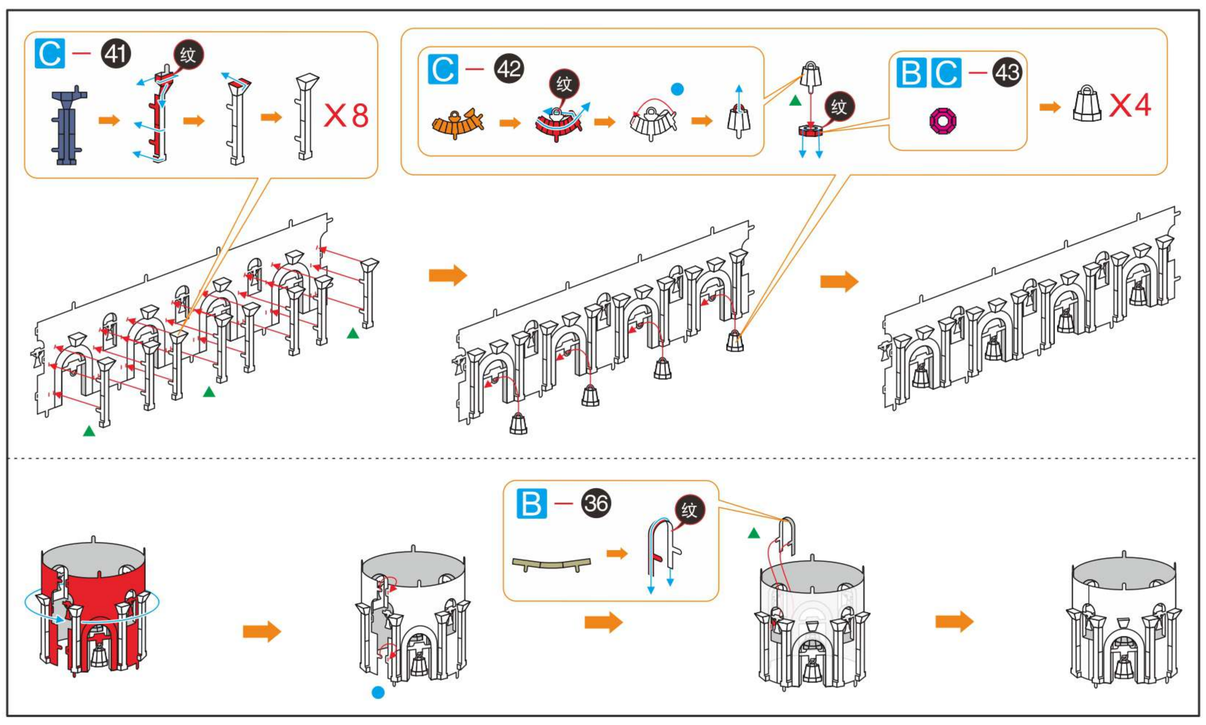

Step 12

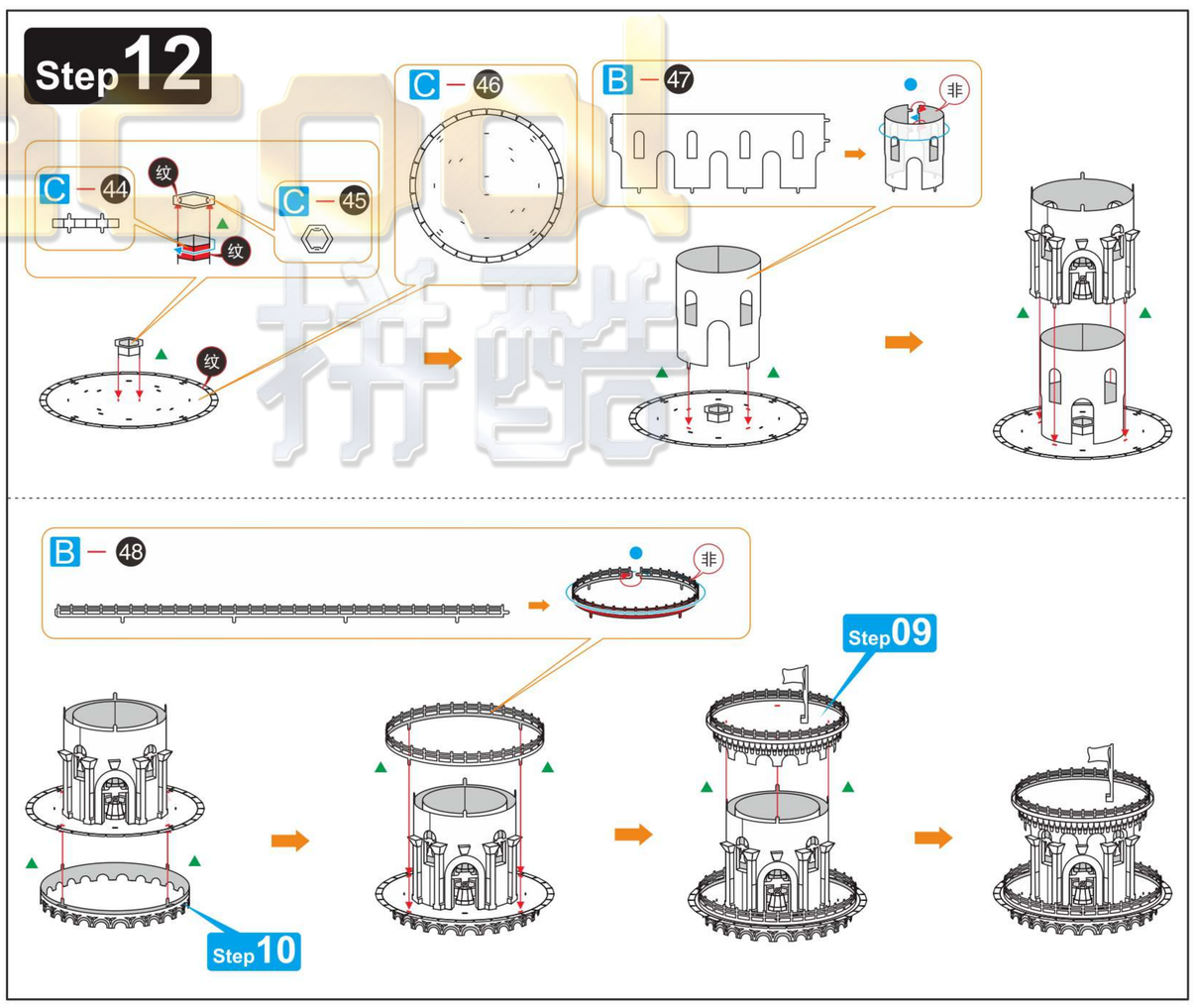

Step 13

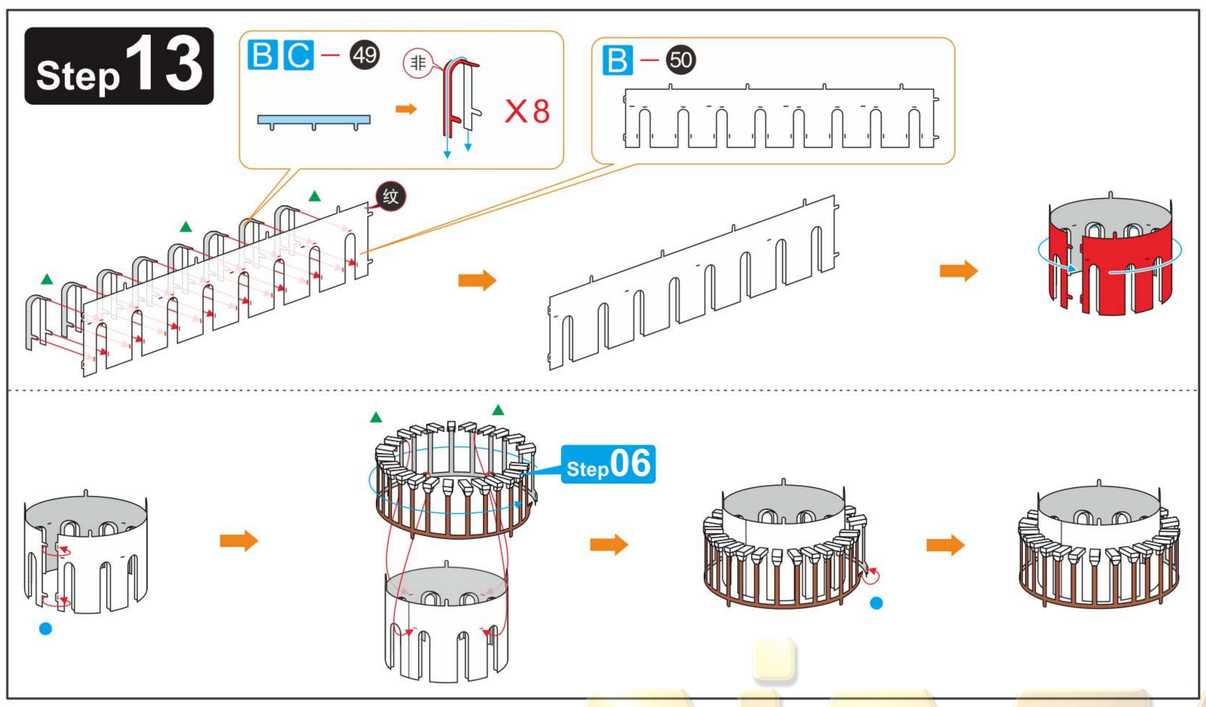

Step 14

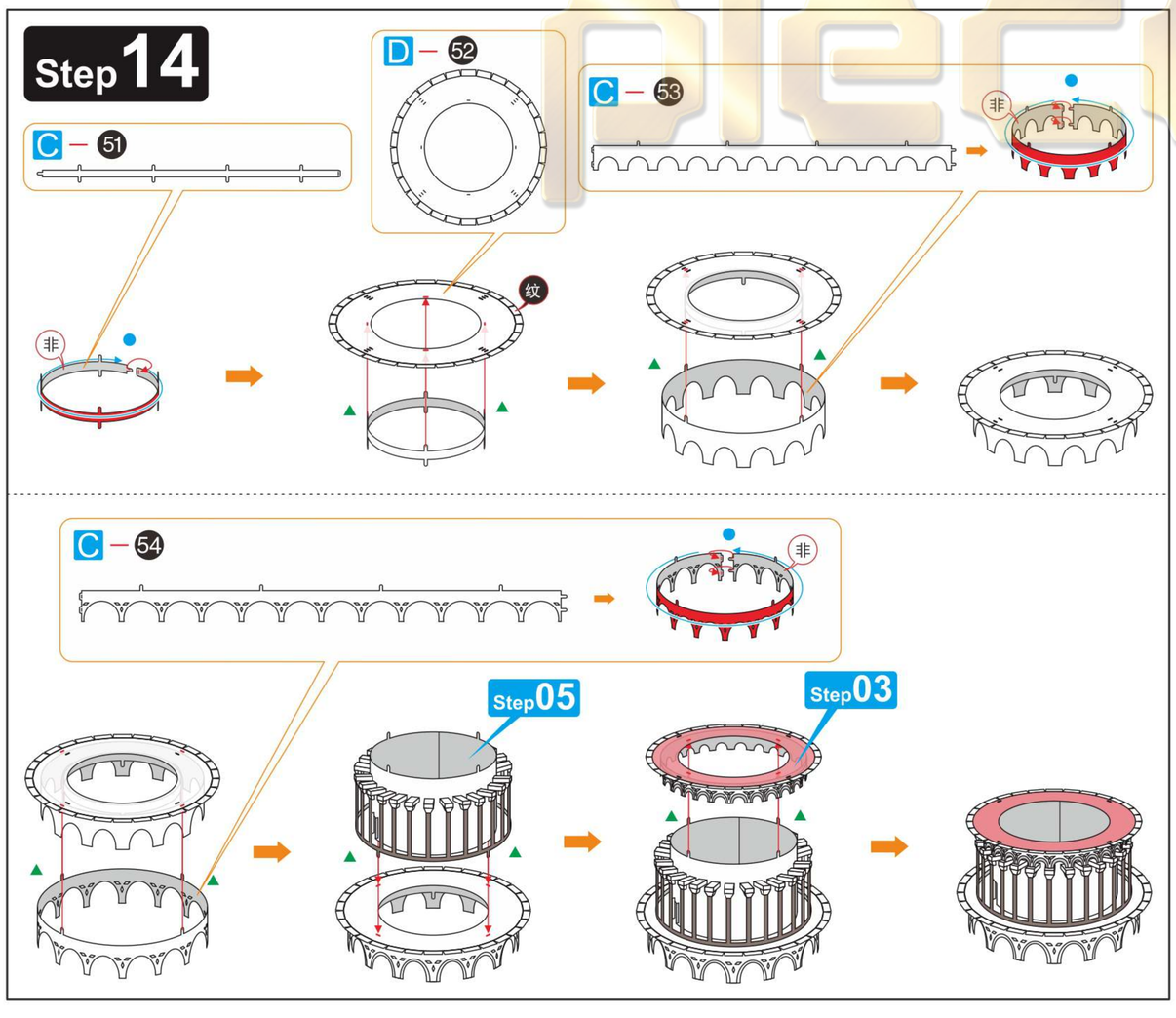

Step 15